処理工程

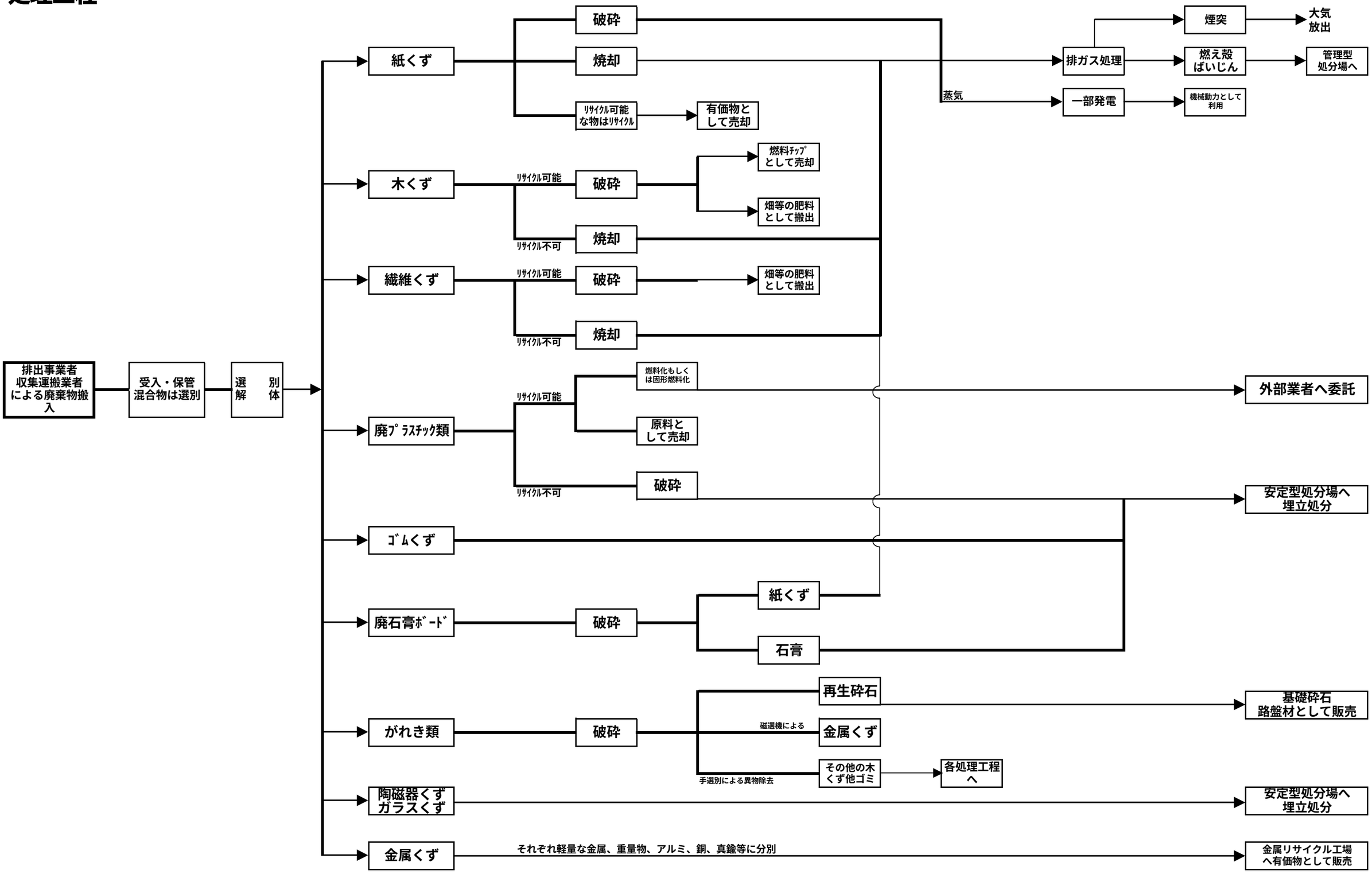
排出事業者
収集運搬業者
による廃棄物搬入
受入・保管
混合物は選別
選別
解体
紙くず
破砕
焼却
リサイクル可能な物はリサイクル
有価物として売却
蒸気
排ガス処理
煙突
大気放出
燃え殻
ばいじん
管理型処分場へ
一部発電
機械動力として利用
木くず
リサイクル可能
破砕
燃料チップとして売却
畑等の肥料として搬出
リサイクル不可
焼却
繊維くず
リサイクル可能
破砕
畑等の肥料として搬出
リサイクル不可
焼却
廃プラスチック類
リサイクル可能
燃料化もしくは固形燃料化
原料として売却
リサイクル不可
破砕
外部業者へ委託
安定型処分場へ
埋立処分
ゴムくず
廃石膏ボード
破砕
紙くず
石膏
がれき類
破砕
再生砕石
基礎砕石
路盤材として販売
磁選機による
金属くず
手選別による異物除去
その他の木くず他ゴミ
各処理工程へ
陶磁器くず
ガラスくず
安定型処分場へ
埋立処分
金属くず
それぞれ軽量な金属、重量物、アルミ、銅、真鍮等に分別
金属リサイクル工場へ有価物として販売